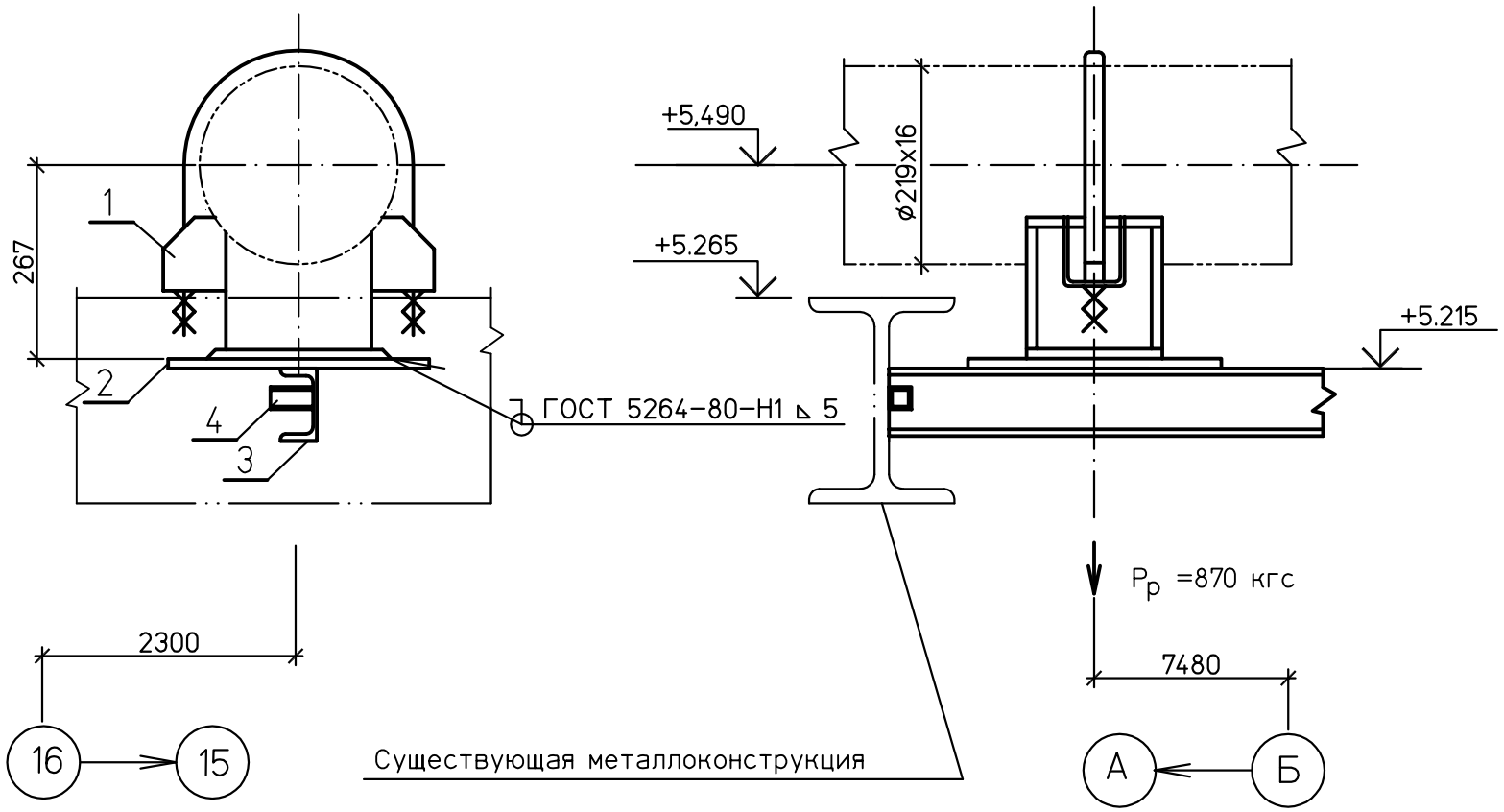

Спецификация деталей

Поз	Обозначение	Наименование	Кол.	Материал	Масса, кг		Приме-чание
					ед.	общ.	
1	17 ОСТ 108.275.29–80	Опора 219	1	Сборный	9,9	9,9	
2	ГОСТ 19903–74	Лист Б–ПН–0 8х200х300	1	20 ГОСТ 14637–89	3,8	3,8	
3	ГОСТ 8240–97	Швеллер 16У L=1400	1	Ст3пс6 ГОСТ 535–2005	19,9	19,9	
4	ГОСТ 8509–93	Уголок 63х63х5 l=150	2	Ст3сп ГОСТ 535–88	0,72	1,44	
	ГОСТ 9467–75	Наплавленный металл		Э42А		0,2	

ИТОГО: 35,24 кг

1 Монтажный чертеж №1350.12.38А–30UHJ–1600–TD лист 12.

Инв. № подл. 83547 | Подпись и дата | Взам. инв. №

Изм.	Кол.уч.	Лист	№док.	Подп.	Дата
Н. контр.		Михеев			
Проверил		Шкитилева			
Разработал		Микульская			

1350.12.38А–30UHJ–1600–TD

Объекты III очереди строительства ЗАО СГК (ТЭЦ)

Трубопровод машзала БВД в осях 16–28 рядах А–В и внутристанционные трубопроводы.

Стадия	Лист	Листов
р	14.1	

Напорный трубопровод ПЭН ВД №8 от ПВД №4,5. Опора скользящая 11.

ОТКРЫТОЕ АКЦИОНЕРНОЕ ОБЩЕСТВО ИНСТИТУТ ТЕПЛОЭЛЕКТРОПРОЕКТ НИЖНИЙ НОВГОРОД

Файл:

Формат А3